CONFIGURAÇÃO DE PENAS P/ PLOTAGEM

COR		ESP.
1	07	0,1
2	07	0,2
3	07	0,3
4	07	0,4
5	07	0,5
6	07	0,6
7	07	0,25
8	07	0,09
9	07	0,15
140	140	0,15
162	162	0,15

DIAGRAMA UNIFILAR – BOOSTER VILA DOS ITALIANOS

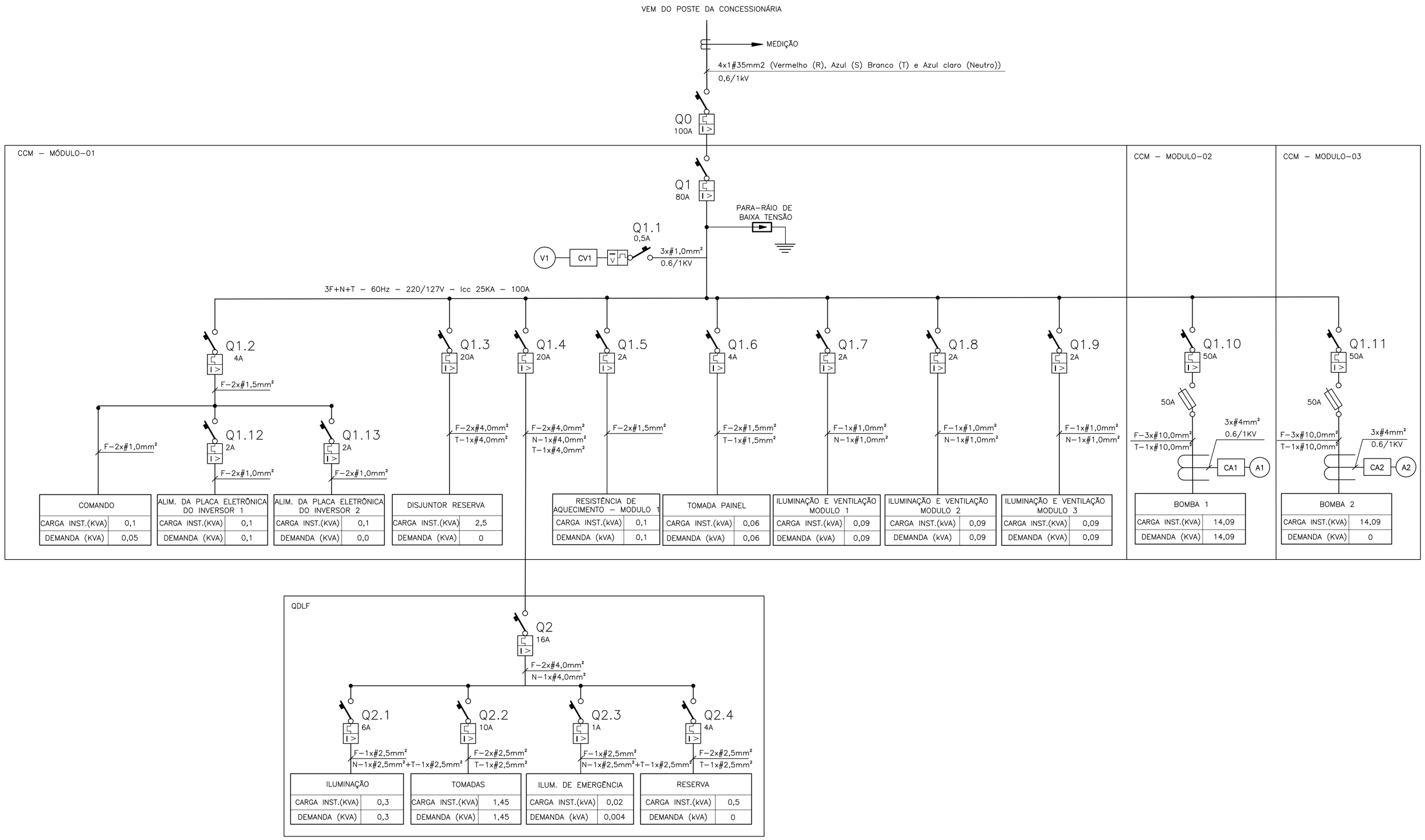

SIMBOLOGIA

SÍMBOLO	DESCRIÇÃO
	CONDUTOR FASE
	PÁRA-RAIOS
	TRAFO 11,4/0,22kV
	TRAFO DE POTENCIAL
	TRAFO DE CORRENTE
	DISJUNTOR EM CAIXA MOLADADA
	CONEXÃO ELÉTRICA FIXA

1x3#50mm2 * IDENTIFICAÇÃO DO CABO
- BITOLA DO CABO
- NÚMERO DE CONDUTORES DO CABO
- NÚMERO DE CABOS

NOTAS

1 – A SEÇÃO DOS CONTUTORES ESTÃO EM mm2.
2 – PARA LOCALIZAÇÃO DO QDLF E CCM, VER PLANTA DE DISTRIBUIÇÃO.

EQUIPAMENTO : CENTRO DE CONTROLE DE MOTORES - CCM					TENSÃO NOMINAL : 220/127V					EQUIPAMENTO A MONTANTE : DISJUNTOR DO QUADRO DE MEDIÇÃO - Q0								CIRCUITO DE ALIMENTAÇÃO : 1					
CIRCUITO	FINALIDADE	POTÊNCIA NOMINAL		TENSÃO NOMINAL (VOLTS)	Nº FASES	η (%)	FD	cos@	CORRENTE NOMINAL (A)	CORRENTE PROJETO (A)	DISJUNTOR (A)	CONDUTOR (mm²)			FASE A (KVA)	FASE B (KVA)	FASE C (KVA)	CARGA INSTALADA			POT. DEMANDADA		
		VALOR	UNID									FASE	NEUTRO	TERRA				ATIVA (KW)	REAT. (KVAR)	APAR. (KVA)	ATIVA (KW)	REAT. (KVAR)	APAR. (KVA)
1.1	VOLTIMETRO	0,05	KW	220,00	3,00	1,00	1,00	1,00	0,13	0,16	0,50	1,00	-	-	0,02	0,02	0,02	0,05	0,00	0,05	0,05	0,00	0,05
1.2	COMANDO	0,30	KW	220,00	2,00	1,00	0,50	1,00	1,36	1,70	4,00	1,50	-	-	0,15	0,15		0,30	0,00	0,30	0,15	0,00	0,15
1.3	DISJUNTOR RESERVA	2,50	KW	220,00	2,00	1,00	0,00	1,00	11,36	14,20	20,00	4,00	-	4,00	1,25	1,25	-	2,50	0,00	2,50	0,00	0,00	0,00
1.4	QDLF	2,57	KW	220,00	2,00	1,00	0,80	0,88	12,68	15,85	16,00	4,00	4,00	4,00	1,76	1,16	-	2,57	1,09	2,79	2,06	1,09	2,33
1.5	RESISTÊNCIA DE AQUECIMENTO - MÓDULO 01	0,10	KW	220,00	2,00	1,00	1,00	1,00	0,45	0,57	1,00	1,50	-	-	0,05	0,05	-	0,10	0,00	0,10	0,10	0,00	0,10
1.6	TOMADA PAINEL	0,30	KW	220,00	2,00	1,00	0,50	1,00	1,36	1,70	4,00	1,50	-	1,50	0,15	0,15	-	0,30	0,00	0,30	0,15	0,00	0,15
1.7	ILUMINAÇÃO E VENTILAÇÃO - MÓDULO 01	0,04	KW	127,00	1,00	0,90	1,00	0,50	0,73	0,92	2,00	1,00	1,00	-	0,09	-	-	0,05	0,08	0,09	0,05	0,08	0,09
1.8	ILUMINAÇÃO E VENTILAÇÃO - MÓDULO 02	0,04	KW	127,00	1,00	0,90	1,00	0,50	0,73	0,92	2,00	1,00	1,00	-	-	0,09	-	0,05	0,08	0,09	0,05	0,08	0,09
1.9	ILUMINAÇÃO E VENTILAÇÃO - MÓDULO 03	0,04	KW	127,00	1,00	0,90	1,00	0,50	0,73	0,92	2,00	1,00	1,00	-	-	-	0,09	0,05	0,08	0,09	0,05	0,08	0,09
1.10	BOMBA 1	9,77	KW	220,00	3,00	0,90	1,00	0,77	37,00	46,25	50,00	10,00	-	10,00	4,70	4,70	4,70	10,86	9,00	14,10	10,86	9,00	14,10
1.11	BOMBA 2	9,77	KW	220,00	3,00	0,90	0,00	0,77	37,00	46,25	50,00	10,00	-	10,00	4,70	4,70	4,70	10,86	9,00	14,10	0,00	0,00	0,00
1	GERAL - CCM	25,49	KW	220,00	3,00	-	0,50	0,79	44,61	55,76	80,00	35,00	35,00	16,00	12,87	12,26	9,51	27,67	19,32	33,75	13,50	10,32	17,00

ESTE DESENHO É PROPRIEDADE DA COMPANHIA ESPÍRITO SANTENSE DE SANEAMENTO – CESAN E NÃO PODE SER COPIADO SEM SUA AUTORIZAÇÃO.

NÚMEROS	TÍTULOS
PRINCIPAIS DESENHOS DE REFERÊNCIA	

Nº	LOCAL	DISCRIMINAÇÃO	DES.	DIV.	GER.	DATA
REVISÃO						

CANCELA E SUBSTITUI O DESENHO NÚMERO:

CANCELADO E SUBSTITUÍDO PELO DESENHO NÚMERO:

CENTRO DE DOCUMENTAÇÃO
RECEBIDO: __/__/__
Nº DOC.: _____ ASS.: _____
APROVAÇÃO CESAN:
ASS.: _____ MATR.: _____
UNID.: _____ DATA: __/__/__
ESTA APROVAÇÃO NÃO ISENTA A CONTRATADA DE SUAS RESPONSABILIDADES LEGAIS.

EMITENTE: Etep Consultoria, Gerenciamento e Serviços
PROJETADO: ANDRE MIRANDA DAHER — CREA: 16142/D REGIÃO: ES
COORDENADOR: ARTUR AUGUSTO OLIVEIRA NEVES — CREA: 045302/D REGIÃO: RJ
DESENHO: Andre Miranda Daher
Nº DES. PROJETISTA: 0876.DS.046.E.0035/01
DATA: 25 / 06 /2012
RESPONSÁVEL TÉCNICO: ENGº ARTUR AUGUSTO OLIVEIRA NEVES
CREA: 045302/D REGIÃO: RJ ART Nº92011002094 DATA: 22/02/2011

EMISSÃO CESAN	DATAS
PROJETADO:	
CREA:	
DESENHADO:	
VERIFICADO: ENGº WELINGTON LIMA	
DIVISÃO: ENGº NESTOR GORZA JUNIOR	
GERÊNCIA: ENGº DOUGLAS OLIVEIRA COUZI	

CESAN

MUNICÍPIO: STA MARIA JETIBÁ | DISTRITO: | BAIRRO: SEDE

NOME DO EMPREENDIMENTO: AMPLIAÇÃO DO SISTEMA DE ABASTECIMENTO DE ÁGUA DE SANTA MARIA JETIBÁ

TÍTULO: BOOSTER VILA DOS ITALIANOS
PROJETO ELÉTRICO
DIAGRAMA UNIFILAR E QUADRO DE CARGAS

ESCALA: – | FOLHA: 01/07 | Nº CESAN 0-000-000-00-0-XX-0000 | REV: 01